WZ61H-800Lb

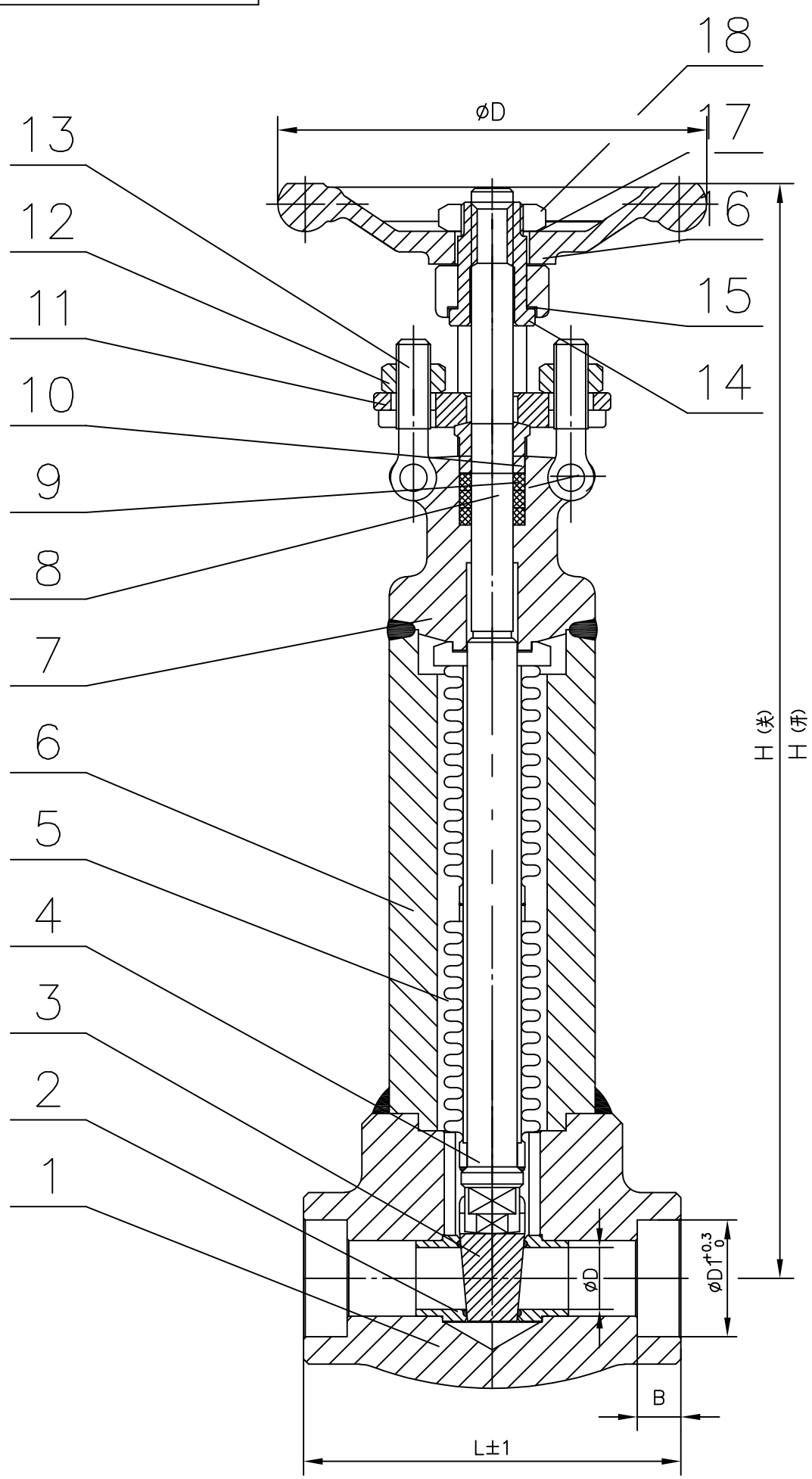

性 能 规 范 表			
公称压力		800Lb	
试验压力	强度试验	21.0	MPa
	上密封试验	15.4	
	密封试验	15.4	
	气密封试验	0.6	
最高工作温度		425	°C
适用介质: 水, 蒸汽, 油品			

技 术 要 求

1. 设计、制造技术要求按API602 的规定。
2. 承插端按ANSI B16.11标准。
3. 结构长度按厂标规定。
4. 阀门检查和试验按API 602 的规定。
5. 试验合格后, 内腔水渍吹干, 两端堵上防尘盖。

序号	图号	名称规格	数量	材料	单件重量	总计重量	备注
18	BTL-005	扁螺母 M22X1.5X8	1	A194 2H			外购件
17	2"WZ61H-800Lb-7	铭牌 ø65Xø28.5X0.5	1	AL			外购件
16	2-Z8S22C-10	手 轮 ø180	1	A197			外购件
15	BTL-006	润滑垫片 ø35Xø28X0.5	2	A240 410			外购件
14	2-Z8S22C-9	阀杆螺母	1	A276 410			借用件
13	GB798-86	活节螺栓 M10X45	2	A193 B7			标准件
12	GB6175-86	六角螺母 M10	2	A194 2H			标准件
11	2-Z8S22C-8	填料压板	1	A105N			借用件
10	2-Z8S22C-7	填料压套	1	A276 410			借用件
9	BTL-007	填 料ø27Xø17X6	3~5	碳素纤维+ 柔性石墨			外购件
8	BTL-003	销 ø6X29	2	A276 410			标准件
7	2"WZ61H-800Lb-6	阀 盖	1	A105N			
6	2"WZ61H-800Lb-5	接 管	1	A105N			
5	FYB Z14.0-40/34/B/0Cr18Ni9Ti	波纹管	1	304			外购件
4	2"WZ61H-800Lb-4	阀 杆	1	A182 F6a			
3	2-Z8S22C-3	闸 板	1	A182 F6a			借用件
2	2-Z8S22C-2	座 圈	2	A276 420			借用件
1	2"WZ61H-800Lb-1	阀 体	1	A105N			

标记	处数	更改文件号	签字	日期

波纹管闸阀

设计		标准化	
校对		审定	
审核		批准	
工艺		日期	

图样标记		重量	比例
共 页	第 页		

装配图

WZ61H-800Lb

借(通)用件登记
描 写
描 校
旧底图总号
底图总号
签 字
日 期